株式会社　メディアウェイブソリューションズ

スマイルホテル熊本水前寺様　ネットワーク構成図
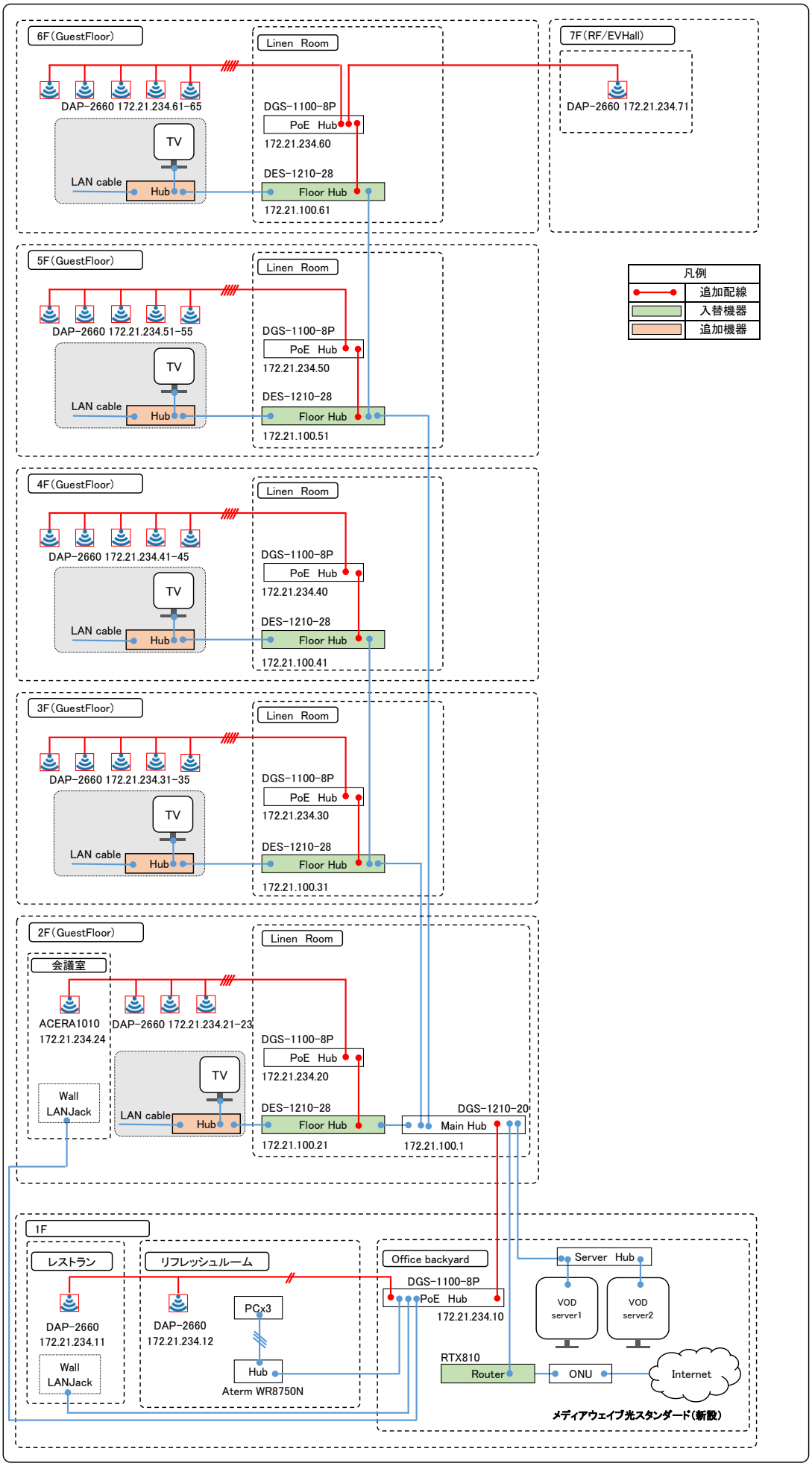
VOD / WiFi Guest Networks (MWS