横手プラザホテル様　ネットワーク構成図
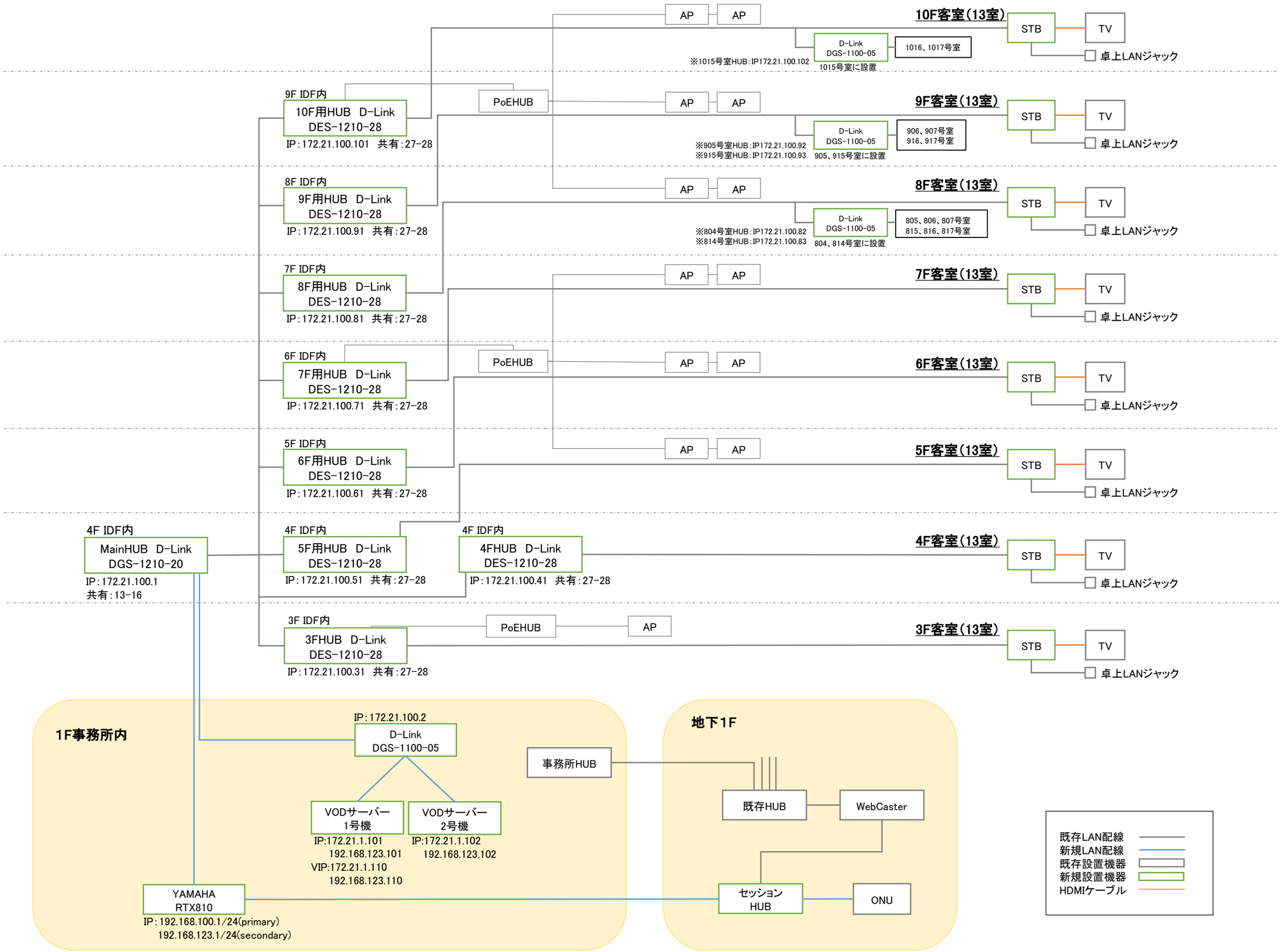
2017/08/01